ВИХРЬ

ПАСПОРТ

Канализационный насос

СЕРИЯ КН

КН-250
КН-300
КН-500
КН-700

vihr.su

УВАЖАЕМЫЙ ПОКУПАТЕЛЬ!

Благодарим Вас за выбор продукции торговой марки «ВИХРЬ».

При покупке требуйте проверки полной комплектности и исправности устройства путем его пробного кратковременного запуска, а также наличия инструкции по эксплуатации.

Web site: http://www.vihr.su

vihr.su

СОДЕРЖАНИЕ:

1. ОБЩИЕ СВЕДЕНИЯ 5

2. ПРАВИЛА БЕЗОПАСНОСТИ 5

3. КОМПЛЕКТАЦИЯ 7

4. ОБЩИЙ ВИД УСТРОЙСТВА 8

5. ТЕХНИЧЕСКИЕ ХАРАКТЕРИСТИКИ 8

6. ПОДГОТОВКА УСТРОЙСТВА К РАБОТЕ И ПОРЯДОК РАБОТЫ 9

7. ТЕХНИЧЕСКОЕ ОБСЛУЖИВАНИЕ 12

8. ВОЗМОЖНЫЕ НЕИСПРАВНОСТИ И СПОСОБЫ ИХ УСТРАНЕНИЯ ... 13

9. ТРАНСПОРТИРОВАНИЕ И ХРАНЕНИЕ 13

10. ГАРАНТИЙНЫЕ ОБЯЗАТЕЛЬСТВА 14

11. ГАРАНТИЙНЫЙ ТАЛОН 17

12. СЕРВИСНЫЕ ЦЕНТРЫ 18

vinr.su

1. ОБЩИЕ СВЕДЕНИЯ

Данный паспорт технического устройства содержит важную информацию о правилах безопасности, правильной эксплуатации, сборки и обслуживания.

⚠Внимание!

Перед использованием данного устройства обязательно изучите содержание паспорта.

Представленная документация содержит минимально необходимые сведения для безопасного использования технического устройства. Производитель оставляет за собой право вносить изменения во внешний вид и конструкцию прибора, не ухудшающих качество прибора, без предварительного уведомления. Внешний вид приборов может отличаться от приведенного на рисунке. Изменение внешнего вида не влияет на функциональные и технические характеристики прибора и не требует внесения изменений в паспорт.

Правила реализации продукта определяются предприятиями розничной торговли в соответствии с требованиями действующего законодательства.

⚠Внимание!

При несоблюдении правил безопасности и условий/требований эксплуатации, изложенных в настоящем паспорте, фирма-производитель снимает с себя ответственность за несчастные случаи и повреждения, нанесенные людям, а также за ущерб оборудованию и помещениям.

2. ПРАВИЛА БЕЗОПАСНОСТИ

Канализационный насос (далее по тексту, насос, устройство, оборудование, прибор) является оборудованием повышенной опасности. Строго соблюдайте следующие правила техники безопасности. Прочитайте и запомните эти указания до того, как приступите к работе. Используйте изделие только по его прямому назначению, указанному в паспорте.

Вовремя проводите необходимое обслуживание. Любое изменение или модификация инструмента запрещается, так как это может привести к поломке и/или травмам.

Если Вы не имеете навыков в работе с устройством, настоятельно рекомендуется предварительно проконсультироваться у специалиста

⚠Внимание!

Не допускается работа при любых неисправностях устройства! Отключите устройство от источника электропитания перед проведением любых регулировок, технического обслуживания, или при хранении.

или опытного пользователя.

Устройство не предназначено для использования лицами (включая детей) с пониженными физическими, сенсорными или умственными способностями или при отсутствии у них опыта или знаний, если они не находятся под контролем или не проинструктированы об использовании прибора лицом, ответственным за их безопасность. Дети должны находиться под присмотром для недопущения игр с прибором.

2.1 Каждый раз перед использованием устройства необходимо произвести его наружный осмотр на предмет отсутствия повреждений, надежности крепления узлов и деталей, целостности шнура питания.

2.2 Оборудование должно быть подключено к сети с напряжением, соответствующим напряжению, указанному в технических характеристиках. Пониженное напряжение может привести к перегрузке инструмента. Род тока - переменный, однофазный.

2.3 Отключайте оборудование при перерывах в работе, транспортировке и чистке.

2.4 Не допускайте эксплуатации изделия без защитного заземления!

2.5 Установка устройства защитного отключения (УЗО) номинальным током утечки 30 мА - обязательна!

2.6 В зависимости от модели, двигатель насоса заполнен экологически безопасным маслом, в случае возникновения утечки не причинит вред людям и окружающей среде.

2.7 Монтаж изделия и электрической розетки для его подключения электросети должны выполнять квалифицированные специалисты по электромонтажным работам.

⚠Внимание!

Не допускается работа канализационного насоса «в сухую» (без воды)!

2.8 Температура перекачиваемой жидкости должна быть от +1°С до +60°С.

2.9 Не допускайте замерзания воды внутри оборудования.

2.10 Колебание напряжения в электрической сети не должно превышать ±10%.

2.11 Не ремонтируйте и не разбирайте изделие самостоятельно.

2.12 Запрещается тянуть и переносить насос держась за электрический кабель.

2.13 Запрещается обрезать вилку электрокабеля, укорачивать электрокабель или удлинять его наращиванием.

vihr.su

2.14 Запрещено прикасаться к вилке мокрыми руками. Чтобы вынуть вилку из розетки, придерживайте розетку рукой и тяните за вилку, а не за кабель.

2.15 Запрещается перекачивать воду, содержащую длинно волоконные включения (волосы, предметы личной гигиены и т.п.), абразивные вещества, крупные камни, волокна, металлические и прочие твердые предметы, горючие и химически активные жидкости, жидкости с высокой концентрацией соли, вязкие жидкости.

2.16 Запрещается устанавливать и эксплуатировать прибор в помещениях, где есть угроза замерзания перекачиваемой жидкости.

2.17 Перед проведением любых работ с канализационным насосом необходимо убедиться, что электропитание отключено и приняты все меры, исключающие его случайное включение. Подача питания разрешается только после завершения всех работ.

2.18 Категорически запрещено производить какие-либо проверки при работающем оборудовании.

2.19 После проведения работ, необходимо установить все защитные и предохранительные устройства обратно.

2.20 Запрещено превышать предельно допустимые значения параметров, указанных в технических характеристиках.

2.21 Все электрические соединения должны быть надёжно защищены от попадания влаги и находиться вне зоны возможного затопления.

vinf.su

3. КОМПЛЕКТАЦИЯ

В стандартный комплект поставки канализационного насоса входят:

Модели КН-250 иКН-300:

Канализационный насос – 1 шт.
Выходной патрубок с обратным клапаном – 1 шт.
Выходная муфта – 2 шт.
Хомут металлический – 4 шт.
Паспорт – 1 шт.
Упаковка – 1 шт.

Модели КН-500 и КН-700:

Канализационный насос – 1 шт.
Выходной патрубок с обратным клапаном – 1 шт.
Выходная муфта – 2 шт
Хомут металлический – 5 шт.
Резиновая муфта переходник для туалета – 1 шт.
Заглушка для туалета – 1 шт.
Паспорт – 1 шт.
Упаковка – 1 шт.

4. ОБЩИЙ ВИД УСТРОЙСВА

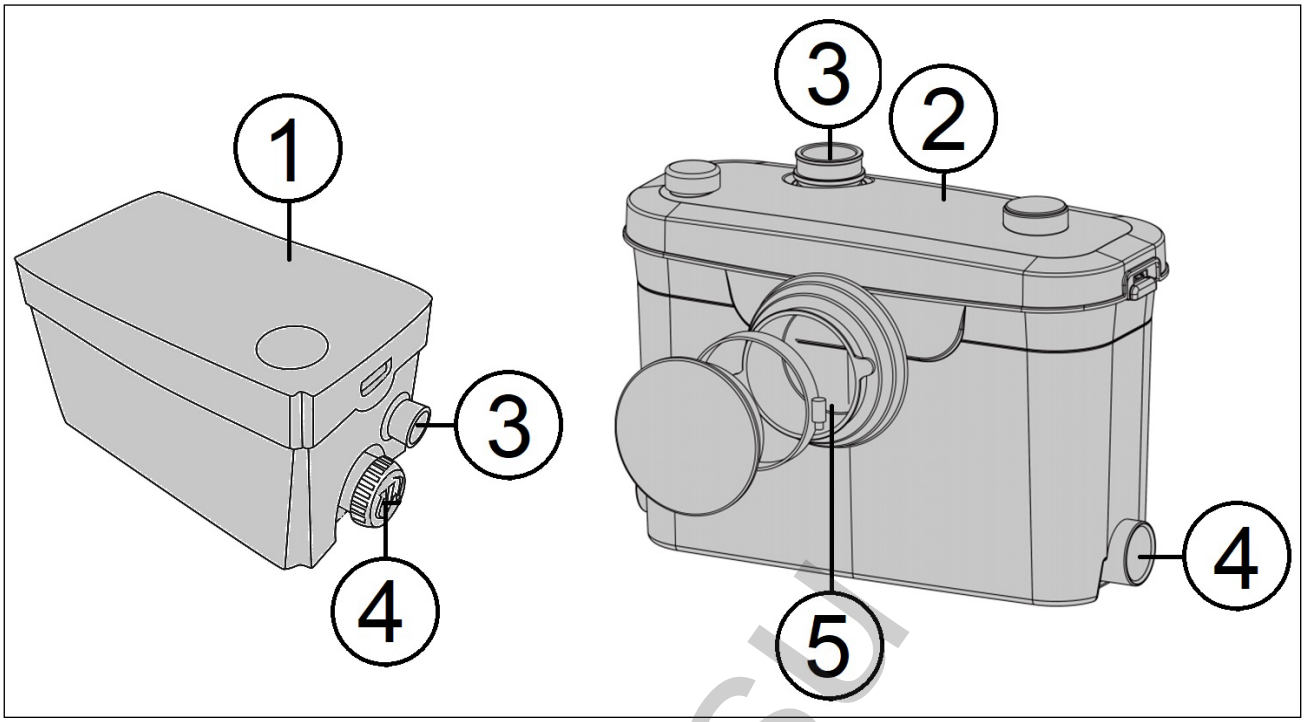

Рис.1 Общий вид устройства

1. Канализационный насос КН-250 и КН-300
2. Канализационный насос КН-500 и КН-700 с измельчителем
3. Выходное отверстие
4. Входное отверстие для раковины, душа и т.п.
5. Входное отверстие для туалета (только в модели КН-500 и КН-700)

5. ТЕХНИЧЕСКИЕ ХАРАКТЕРИСТИКИ

Серия КН / Модель	**КН-250**	**КН-300**	**КН-500**	**КН-700**
Напряжение в сети / Частота	220-230 В / 50 Гц			
Мощность	250 Вт	300 Вт	500 Вт	700 Вт
Максимальная производительность	100 л/мин	120 л/мин	145 л/мин	200 л/мин
Максимальный напор по вертикали	6 м	8 м	8 м	9 м
Максимальный напор по горизонтали	60 м	80 м	80 м	90 м
Количество входов под раковину, душ и т.п.	2	2	2	2
Вход под туалет	нет		есть	
Наличие ножей	нет		есть	
Ток питающей сети	однофазный переменный			
Степень защиты	IP67			
Температура перекачиваемой жидкости	до + 60 ^{0}C			

Таблица 1 Технические характеристики

vihr.ru

6. ПОДГОТОВКА УСТРОЙСТВА К РАБОТЕ И ПОРЯДОК РАБОТЫ

Канализационный насос предназначен для отвода сточных вод от умывальника, душа, туалета (для моделей КН-500 и КН-700) в тех случаях, когда невозможно организовать сток в канализационную систему с использованием наклонных труб. К примеру, если санузел расположен, ниже уровня основной канализации или находится далеко от стояка.

⚠Внимание!

Канализационный насос не предназначен для установки в общественном месте для промышленной или коммерческой эксплуатации.

⚠Внимание!

Канализационный насос следует устанавливать в помещении, где нет отрицательных температур и исключено промерзание труб.

⚠Внимание!

Запрещается использовать устройство для перекачки концентрированных химикатов или растворителей. Не допускается попадание в установку твердых предметов и длинноволокнистых включений.

vihr.su

Монтаж

Канализационный насос должен быть установлен в доступном месте, чтобы в ходе эксплуатации можно было произвести очистку насоса или его ремонт:

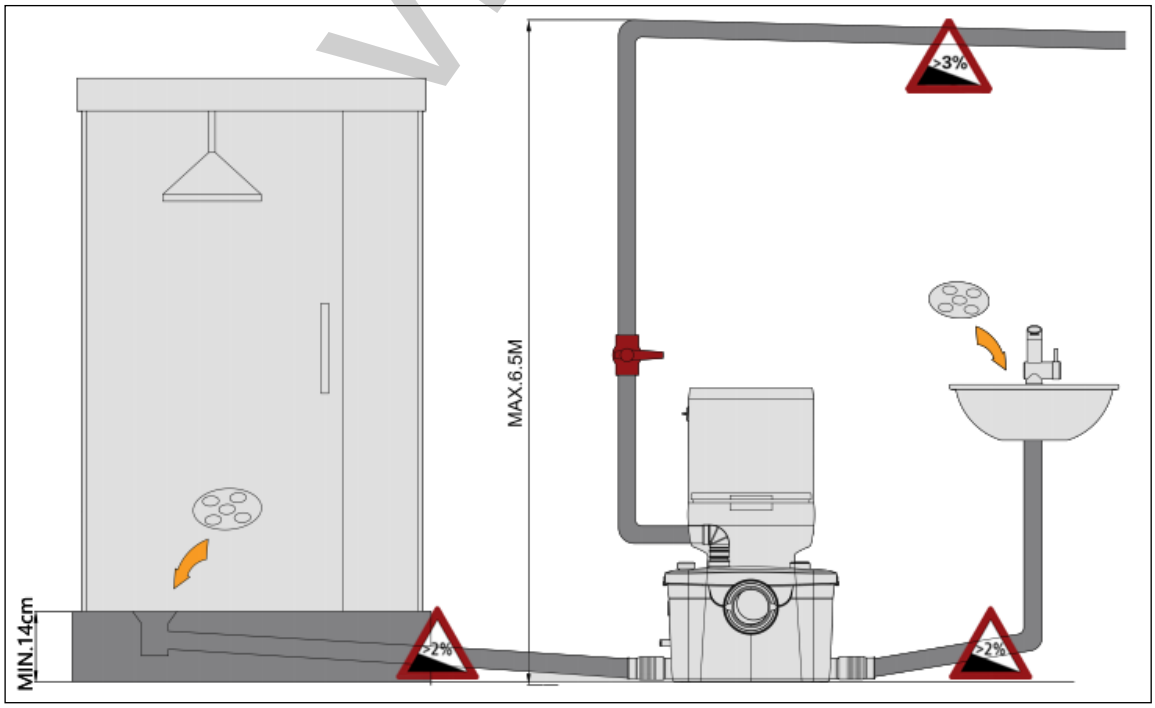

Схема 1 Подключение насоса

Внимание!

Входные трубопроводы от душа, раковины или стиральной машины должны иметь уклон более 2% в сторону канализационного насоса. Горизонтальный выходной трубопровод должен иметь уклон более 3% в сторону основного канализационного стояка.

Входные трубопроводы подсоединяются к насосу с помощью хомутов и входных муфт из комплекта и герметично затягиваются. Муфты имеют разный диаметр для подсоединения соответствующих труб (рис.2).

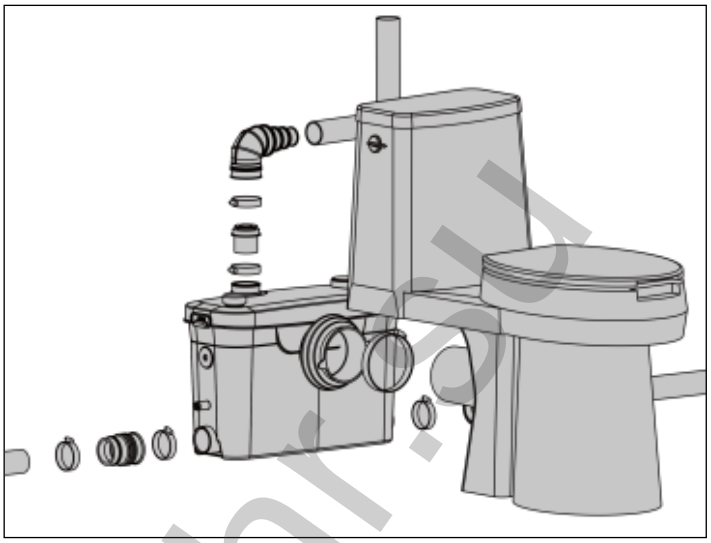

Рис.2 Подсоединение насоса

На сливном трубопроводе на выходе из насоса устанавливается патрубок с обратным клапаном из комплекта поставки (угловой патрубок) (рис.2).

Внимание!

Выходная магистраль должна быть жесткой, материал – медь, либо жесткий ПВХ с неразъемными соединениями. Также магистраль не должна иметь прямых углов, т.е. загиб трубы должен быть плавным.

vihr.ru

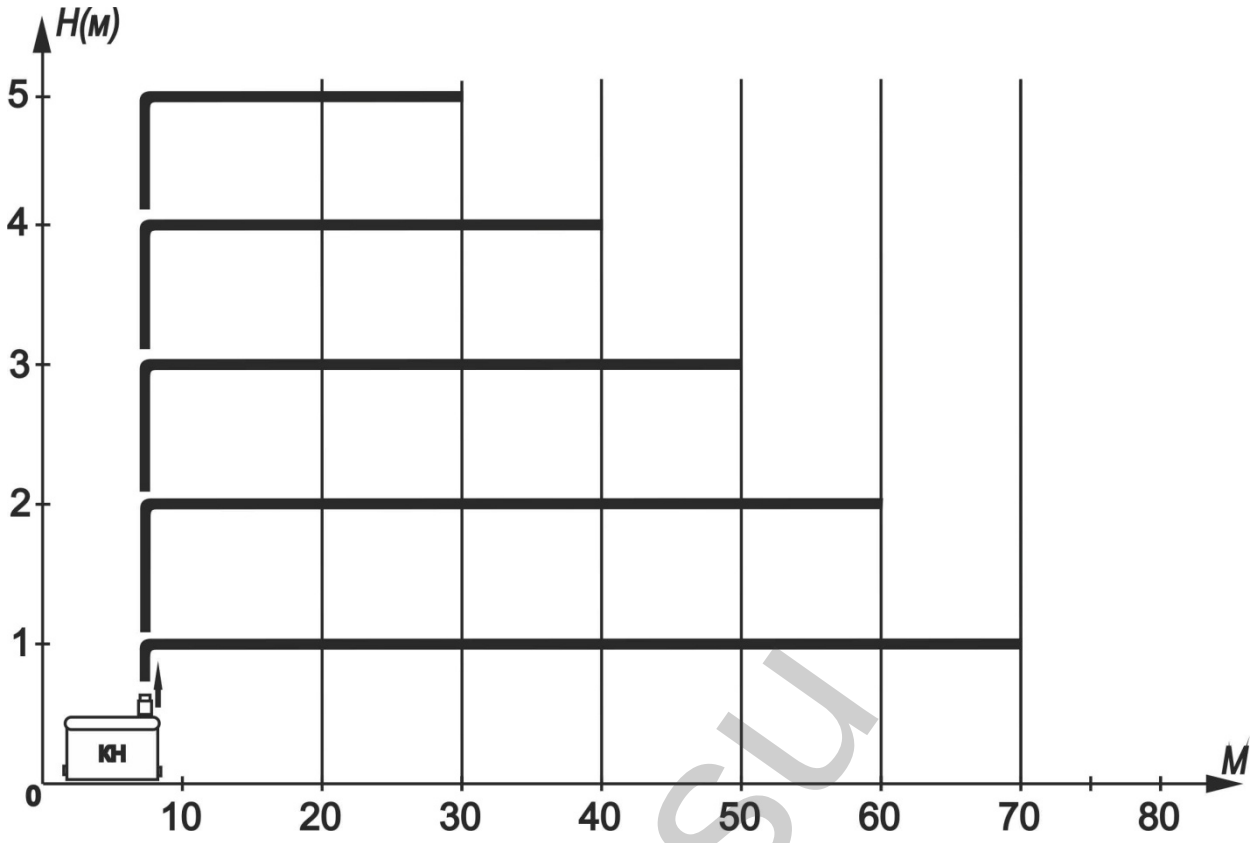

Схема 2 Зависимость высоты подъема жидкости

Внимание!

На схеме указана зависимость высоты подъема жидкости при использовании на выходной магистрали труб диаметром 30 мм. При увеличении диаметра труб до 40 мм показатель по горизонтали увеличивается вне зависимости от высоты.

Рекомендуется делать первую секцию выходной магистрали вертикальной.

Для модели КН-500 насос вначале подсоединяется к унитазу через резиновую муфту из комплекта, а потом следуют подключения раковины и душа.

Работа

Убедитесь, что все стыки трубопроводов герметичны.

Подключите канализационный насос к сети.

Насос работает в автоматическом режиме.

Воспользуйтесь раковиной или туалетом несколько раз, чтобы сточные воды наполнили насос, и он автоматически включился. Выключение насоса также происходит автоматически при достижении минимального уровня воды в насосе.

Уровни пуска и остановки канализационного насоса зависят от модели, и устанавливаются заводом изготовителем.

vinn.su

7. ТЕХНИЧЕСКОЕ ОБСЛУЖИВАНИЕ

Во время эксплуатации канализационный насос не требует специального технического обслуживания.

Для исключения засоров рекомендуется проводить периодическую очистку оборудования, засыпав очиститель в унитаз или через раковину, и спустить воду так чтобы она попала в насос.

Для модели КН-500 и КН-700 перед длительным простоем рекомендуется спустить унитаз несколько раз, чтобы в насосе оказалась чистая вода.

В случае попадания в насос посторонних вещей, либо засора, необходимо отключить насос от сети и снять верхнюю крышку (рис.3, рис.4).

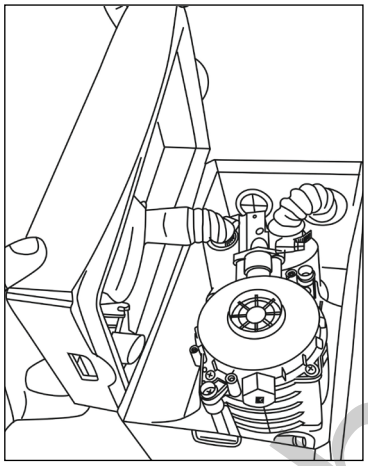

Рис.3 Модель КН-250 КН-300

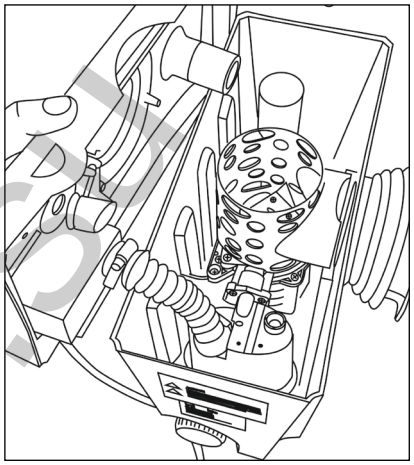

Рис. 4 Модель КН-500 и КН-700

Извлечь посторонний предмет или прочистить насос (освободить ножи). Закрыть крышку и включить насос в сеть.

vihr.ru

8. ВОЗМОЖНЫЕ НЕИСПРАВНОСТИ И СПОСОБЫ ИХ УСТРАНЕНИЯ

Неисправности	Возможные причины	Методы устранения
1.Насос не работает, при наполненном бачке насоса	• Отсутствие напряжения • Сработала термозащита в результате засора • Неисправен датчик включения	• Проверить напряжение в сети • Устранить засор и подождать 3-5 минут для охлаждения двигателя насоса • Обратиться в сервисный центр
2. Насос работает, отвод стока происходит медленно	• Сливной трубопровод длинный или расположен высоко • Частично засорен трубопровод или насос	• Смонтируйте выходной трубопровод как указано в инструкции • Устраните засор
3.Насос гудит, но не работает	• Заело рабочее колесо • Двигатель неисправен	• Устраните засор • Обратитесь в сервисный центр
4. Насос включается и отключается, при том что раковиной и туалетом не пользуются.	• Неисправен обратный клапан в выходном патрубке • Утечка воды в сливном бачке туалета	• Замените обратный клапан • Устраните утечку воды
5. Насос работает и не отключается	• Неисправен обратный клапан в выходном патрубке • Неисправен датчик уровня отключения насоса	• Замените обратный клапан • Обратитесь в сервисный центр

9. ТРАНСПОРТИРОВАНИЕ И ХРАНЕНИЕ

Канализационный насос необходимо защитить от механических повреждений во время транспортировки.

При длительном бездействии канализационного насоса, а также в зимний период хранение необходимо осуществлять в сухом отапливаемом помещении. Предварительно необходимо слить из насоса и труб остатки воды, промыть чистой водой и высушить.

Насос не требует консервации. Его следует хранить в сухом помещении, вдали от нагревательных приборов и избегая попадания прямых солнечных лучей.

Канализационный насос, отслуживший свой срок и не подлежащий восстановлению, должен утилизироваться согласно нормам, действующим в стране эксплуатации.

В других обстоятельствах:

- не выбрасывайте насос вместе с бытовым мусором;
- рекомендуется обращаться в специализированные пункты вторичной переработки сырья.

vhr.su

10. ГАРАНТИЙНЫЕ ОБЯЗАТЕЛЬСТВА

1. Гарантийный срок на прибор устанавливается два года, который исчисляется с даты продажи прибора первому покупателю.

2. Гарантийные обязательства распространяются только на производственные неисправности (дефекты), выявленные в течение гарантийного срока.

3. Гарантия включает стоимость замены дефектных частей, восстановление таких частей или получение эквивалентных частей. Дефектной частью (изделием) считается часть прибора, в которой обнаружен заводской брак, существовавший на момент поставки (продажи) прибора первому покупателю и выявленный в гарантийный срок в процессе эксплуатации.

4. Гарантийный ремонт в течение гарантийного срока производится при условии соблюдения потребителем правил эксплуатации и технического обслуживания, хранения и транспортировки. Гарантийный ремонт не производится при нарушении требований, указанных в паспорте и нарушении гарантийной пломбы (наклейки).

5. Потребитель в случае выявления недостатков прибора обязан известить об этом Продавца или Производителя в течение 10 дней с момента выявления недостатка прибора. В случае несвоевременного извещения о выявленных неисправностях, продавец, изготовитель или уполномоченная организация вправе отказаться полностью или частично от удовлетворения предъявляемых претензий (ст.483 ГК РФ).

6. Прибор, сдаваемый для гарантийного обслуживания/ремонта, должен быть в чистом и собранном виде и в полной комплектации. В случае если прибор для гарантийного ремонта предоставляется грязным и/или в разобранном виде и/или не укомплектованным, продавец/изготовитель вправе отказать в проведении гарантийного ремонта.

7. Гарантийный ремонт производится при наличии в гарантийном талоне печати продавца, даты продажи и подписи продавца.

8. При отсутствии печати фирмы-продавца, даты продажи или подписи продавца гарантийный срок исчисляется с даты изготовления.

9. Гарантийный ремонт не производится при самостоятельном вскрытии (попытке вскрытия) или ремонте изделия вне гарантийной мастерской

Канализационный насос принимается в сервис только в чистом внешнем и внутреннем виде! Обязательно очистите насос!

Гарантийные обязательства не распространяются:

- на прибор без серийного номера, а также с удалённым, стёртым, нечитаемым и изменённым серийным номером;

- на прибор, который в течение гарантийного срока полностью выработал свой ресурс (коммерческая эксплуатация прибора,

vihr.su

предназначенного для бытового использования);

- в случае неисправностей, вызванных использованием некачественных запчастей и принадлежностей;
- в случае внесения изменений в конструкцию прибора;
- в случае использования прибора не по назначению, указанному в паспорте товара;
- в случае неисправностей, вызванных несоблюдением требований по работе, техническому обслуживанию и хранению прибора, изложенных в настоящем паспорте;
- в случае наличия механических повреждений корпуса прибора (сколов, трещин и т.п.) и кабеля питания;
- в случае температурных повреждений корпуса;
- в случае, если неисправность вызвана работой прибора при повышенном или пониженном напряжении электрической сети;
- на чистку и периодическое техническое обслуживание;
- при отсутствии гарантийного талона;
- гарантийный талон не оформлен соответствующим образом – не принадлежит представленному изделию, в талоне нет даты продажи или подписи продавца или печати торговой организации;
- по истечении срока гарантии;
- при отсутствии в цепи питания насоса устройства защитного отключения (УЗО);
- если поврежден или обрезан электрокабель;
- если деталь, которая подлежит замене, относится к расходным материалам;
- при сильном загрязнении оборудования, как внешнем, так и внутреннем, ржавчине (выявляются при диагностике в сервисном центре);
- при перегрузке или заклинивании (одновременный выход из строя ротора и статора или обеих обмоток статора; выявляется при диагностике в сервисном центре);
- с неисправностями, возникшими полностью или частично, прямо или косвенно вследствие установки или замены деталей, либо установки дополнительных деталей или изменения конструкции изделия;

Изготовитель не дает гарантию на оснастку и другие принадлежности (хомуты, переходные муфты, обратные клапаны).

Данный документ не ограничивает определенные законом права потребителя, но дополняет и уточняет оговоренные законом обязательства, предполагающие соглашения сторон.

vhf.su

ДОРОГОЙ ПОКУПАТЕЛЬ!

Т.М. «ВИХРЬ» выражает Вам огромную признательность за Ваш выбор. Мы делаем все возможное, чтобы наше оборудование удовлетворяло Вашим потребностям, а качество соответствовало лучшим мировым стандартам.

Данная продукция имеет бытовое назначение.

Производитель устанавливает официальный срок службы на канализационный насос 5 лет, при условии соблюдения правил эксплуатации.

Гарантийный срок эксплуатации канализационного насоса “ВИХРЬ” – 2 года. Моментом начала эксплуатации считается дата, указанная организацией-продавцом в гарантийном талоне.

vihr.su

11. ГАРАНТИЙНЫЙ ТАЛОН

Канализационный насос _____

зав №_____

модель _____

Дата продажи _____

Наименование и адрес торговой организации_____

м.п.

С правилами эксплуатации и условиями гарантии ознакомлен. Продукция получена в полной комплектации. Претензий к внешнему виду не имею.

ФИО и подпись покупателя

vihr.su

ГАРАНТИЙНЫЙ ТАЛОН
Описание дефекта, № прибора

_____
_____
_____
_____
_____
_____
_____
_____

М.П.

_____
_____

ГАРАНТИЙНЫЙ ТАЛОН
Описание дефекта, № прибора

_____
_____
_____
_____
_____
_____
_____
_____

М.П.

_____
_____

ГАРАНТИЙНЫЙ ТАЛОН
Описание дефекта, № прибора

_____
_____
_____
_____
_____
_____
_____
_____

М.П.

_____
_____

12. СЕРВИСНЫЕ ЦЕНТРЫ

- **Абакан**, Россия, 655017, Респ. Хакасия, квартал Молодежный, д. 12к1, тел: +79083263010
- **Армавир**, Россия, 350004, Краснодарский край, г. Краснодар, ул. Мичурина, д. 6, тел: +79628554018, +78613763846
- **Архангельск**, Россия, 163045, Архангельская область, г. Архангельск, ул. Окружное шоссе, д. 9, тел: +79523012526
- **Астрахань**, Россия, 414041, Астраханская область. г. Астрахань, ул. Рыбинская, д. 11, тел: +78512994776
- **Барнаул**, Россия, 656922, Алтайский край, г. Барнаул, Индустриальный р-н, ул. Южный проезд, д. 14 лит. 6, тел: +73852251260, +73852251310
- **Белгород**, Россия, 308017, Белгородская область, г. Белгород, ул. Константина Заслонова, д. 92 корп. 5, тел: +74722402913
- **Благовещенск**, Россия, 675028, Амурская область, г. Благовещенск, ул. Промышленная, д. 5А, тел: +74162319868, +79146010700
- **Братск**, Россия, 665717, Иркутская область, г. Братск, ул. Коммунальная, д.17, стр.2, тел: +79149392372
- **Брянск**, Россия, 241004, Брянская область, г. Брянск, Фокинский р-н, ул. Московский проспект, д. 138Б стр. 1, тел: +74832590644, +79606961303Выходной
- **Великий Новгород**, Россия,173008, Новгородская область, г. Великий Новгород, р-н Колмово, ул. 3-я Сенная, д. 2А, тел: +79646944034
- **Владивосток**, Россия, 690089, Приморский край, г. Владивосток, ул. Днепровская, д. 102А стр. 2, тел: +74232492672, +79046240329
- **Волгоград**, Россия, 400016, Волгоградская область, г. Волгоград, ул. Волжский проспект, д. 4К, тел: +78442780168
- **Воронеж**, Россия, 394026, Воронежская область, г. Воронеж, ул. проспект Труда, д. 48Ф, тел: +74732045329
- **Екатеринбург**, Россия, 620024, Свердловская область, г. Екатеринбург, р-н Чкаловский, м-н Елизавет, ул. Новинская, д. 12, тел: +79655097808, +73433845725
- **Ижевск**, Россия, 426057, Респ. Удмуртия, г. Ижевск, р-н Ленинский, ул. Пойма, д. 22 лит. В, тел: +73412576021
- **Иркутск**, Россия, 664024, Иркутская область, г. Иркутск, р-н Ленинский, ул. Трактовая, д. 28А/2, СКЦ Байкалит, складское помещение №5, тел: +73952707162, +79086604157
- **Йошкар-Ола**, Россия, 425200, Респ. Марий Эл, г. Йошкар-Ола ул. Дружбы 111, тел: +78362497232
- **Казань**, Россия, 420054, Респ. Татарстан, г. Казань, р-н Приволжский, ул. Габдуллы Тукая, д. 125, тел: +78432060365
- **Калининград**, Россия, 236006, Калининградская область, г. Калининград, р-н Ленинградский, ул. Ялтинская, д. 129, тел: +74012763609
- **Калуга**, Россия, 248008, Калужская область, г. Калуга, ул. Дальняя, д. 17А, тел: +74842922376, +79657099896
- **Кемерово**, Россия, 650070, Кемеровская область, г. Кемерово, р-н Заводский, м-н Южный, ул. Радищева, д. 2 корп. 2, вход Б1, тел: +73842650269, +79059073869
- **Киров**, Россия, 610035, Кировская область, г. Киров, р-н Ленинский, м-н Дружба, ул. Калинина, д. 38, тел: +78332214271, +78332217141
- **Кострома**, Россия, 156019, Костромская область, г. Кострома, р-н Центральный, ул.Костромская, д.111, тел: +74942461859, +74942467376
- **Краснодар**, Россия, 350005, Краснодарский край. г. Краснодар, ул.Алуштинская, д.11, тел: +79891985435, +78612034692
- **Красноярск**, Россия, 660118, Красноярский край, г. Красноярск, ул.Калинина, д.68Г, тел: +73912046288
- **Курган**, Россия, 640007, Курганская область, г. Курган, ул. Омская, д.171Б, тел: +73522630924, +73522630925
- **Курск**, Россия, 305040, Курская область, г. Курск, ул. Энгельса, д.30, тел: +79066926446
- **Липецк**, Россия, 398902, Липецкая область, г. Липецк, Советский округ, м-н Сырский Рудник, ул. Ангарская, вл. 26, тел: +74742522697, +79030289796
- **Магнитогорск**, Россия, 455017, Челябинская область, г. Магнитогорск, р-н Ленинский, ул. Вокзальная, д. 1 стр. 3, тел: +79193428212
- **Москва**, Россия, 115201, Московская область. г. Москва, ул. Каширский проезд, д. 23 стр. 7, тел: +74951189642
- **Московская область, рп. Горки Ленинские**, СНТ Вятичи, д. 185., тел: +74956464141
- **Балашиха**, Россия, 143914, Московская область, деревня Новая Купавна, д.9, тел: +79687728136, +74951086486
- **Долгопрудный**, Россия, 141703, Московская область, г. Долгопрудный, м-н Павельцево, ш. Новое, д. 31. лит. Ч, тел: +74959688570
- **Мурманск**, Россия, 183034, Мурманская область, г. Мурманск, ул. Промышленная, д. 19, оф. 406, тел: +78152656190
- **Набережные Челны**, Россия, 423800, Респ. Татарстан, г. Набережные Челны, р-н Комсомольский, ул. Магистральная, д. 3А, тел: +78552205743, +79089348009
- **Нижний Новгород**, Россия, 603009, Нижегородская область, г. Нижний Новгород, ул.Ларина, д.18А, тел: +78314290565
- **Нижний Тагил**, Россия, 622036, Свердловская область, г. Нижний Тагил, р-н Тагилстроевский, ул. Индустриальная. д. 37, тел: +73435963760
- **Новокузнецк**, Россия, 654006, Кемеровская область, г. Новокузнецк, р-н Центральный, ул. Производственная, д. 19/1, тел: +79609317141
- **Новороссийск**, Россия, 353900, Краснодарский край, г. Новороссийск, р-н Центральный, ул. Осоавиахима, д. 212, тел: +78617309454
- **Новосибирск**, Россия, 630123, Новосибирская область, г. Новосибирск, 1-е Мочищенское шоссе, д. 1/4, тел: +73833732796
- **Омск**, Россия, 644076, Омская область, г. Омск, ул. Космический проспект, д. 109 стр. 1, дверь 20, эт. 2, , тел: +73812381862
- **Оренбург**, Россия, 460028, Оренбургская область, г. Оренбург, р-н Дзержинский, мкр. Бёрды, ул. Базовая, д. 17А, тел: +73532486490
- **Орёл**, Россия, 302023, Орловская область, г. Орёл, р-н Северный, ул. Силикатный переулок, д. 1, тел: +74862445819
- **Орск**, Россия, 462403, Оренбургская область, г. Орск, р-н Октябрьский, ул. Орское шоссе, д. 6, корп. 2, тел: +73532376289

vihr.su

- **Пенза**, Россия, 440007, Пензенская область, г. Пенза, р-н Железнодорожный, м-н Маяк, ул. Бумажников, д. 17, тел: +78412224679
- **Пермь**, Россия, 614068, Пермский край, г. Пермь, ул. Сергея Данщина, д. 6А корп. 1, тел: +73422058529
- **Петрозаводск**, Россия, 185031, Респ. Карелия, г. Петрозаводск, р-н Северная Промзона, ул. Заводская, д. 10А, тел: +78123098708, +79212226780
- **Пятигорск**, Россия, 357502, Ставропольский край, г. Пятигорск, Черкесское шоссе, д.1, тел: +79682792791, +78652205850
- **х. Ленинакан**, Россия, 346815, Ростовская область, х. Ленинакан, ул. Севастопольская, д.44, тел: +79381002083
- **Рязань**, Россия, 390048, Рязанская область, г. Рязань, р-н Октябрьский, м-н Олимпийская деревня, ул. Проезд Яблочкова, д. 8Г, тел: +74912466558
- **Самара**, Россия, 443022, Самарская область, г. Самара, р-н Советский, ул. Заводское шоссе, д. 15А лит. А, тел: +78462060552, +79608297311
- **Санкт-Петербург**, Россия, 195279, Ленинградская область, г. Санкт-Петербург, р-н Красногвардейский, ул. Ириновский проспект, д. 14 корп. 3, тел: +78123099275
- **Саранск**, Россия, 430007, Респ. Мордовия, г. Саранск, р-н Ленинский, ул. Пролетарская, д. 130А, база комбината "Сура", тел: +78342223637
- **Саратов**, Россия, 410049, Саратовская область, г. Саратов, р-н Заводской, ул. Пензенская, д. 2, тел: +78452491179
- **Смоленск**, Россия, 214029, Смоленская область, г. Смоленск, р-н Ленинский, ул. Краснинское шоссе, д. 37Б, стр. 2, тел: +74812294699
- **Сочи**, Россия, 354003, Краснодарский край, г. Сочи, ул. Транспортная, д. 28, тел: +78622265745
- **Михайловск**, Россия, 356240, Ставропольский край, г. Михайловск, ул. Ленина, д. 162А корп. 3, тел: +78652206562
- **Стерлитамак**, Россия, 453104, Респ. Башкортостан, г. Стерлитамак, р- Восточный, ул. Кочетова, д. 43А, тел: +73472294410
- **Сургут**, Россия, 628401, Ханты-Мансийский автономный округ, г. Сургут, ул. Базовая, д. 5, тел: +73462758231
- **Тамбов**, Россия, 392028, Тамбовская область, г. Тамбов, ул. Волжская, д. 69 стр. 7, тел: +79641308573, +74752503796
- **Тверь**, Россия, 170017, Тверская область, г. Тверь, ул. Коняевская, д. 12 стр. 1, тел: +74822633171, +79201854877
- **Тольятти**, Россия, 445044, Самарская область, г. Тольятти, ул. Коммунальная, д. 23 стр. 1, тел: +78482651205, +79649730429
- **Томск**, Россия, 634021, Томская область, г. Томск, проспект Фрунзе, д. 119/5 стр. 1, тел: +73822903042, +79528010517
- **Тула**, Россия, 300024, Тульская область, г. Тула, ул. Ханинский проезд, д. 25/3, тел: +74872740253
- **Тюмень**, Россия, 625047, Тюменская область, г. Тюмень, ул. Старый Тобольский тракт 5-й километр, д. 1Ас3, тел: +73452662891
- **Улан-Удэ**, Россия, 670045, Респ. Бурятия, г. Улан-Удэ, ул. 502 км, д. 160В, тел: +73012204287
- **Ульяновск**, Россия, 432045, Ульяновская область, г. Ульяновск, ул. Московское шоссе, д. 14, тел: +78422270630
- **Уфа**, Россия, 450029, Респ. Башкортостан, г. Уфа, ул. Ульяновых, д. 65 корп. 7, лит. "2Б", тел: +73472145359
- **Хабаровск**, Россия, 680015, Хабаровский край, г. Хабаровск, ул. Суворова, д. 80Н, тел: +74212934468
- **Чебоксары**, Россия, 428003, Респ. Чувашская, г. Чебоксары, ул. Вурнарское шоссе, д. 11, тел: +78352355383, +79623214175
- **Челябинск**, Россия, 454038, Челябинская область, г. Челябинск, ул. Морская, д. 6/3, тел: +73512224316, +73512224315
- **Череповец**, Россия, 162605, Вологодская область, г. Череповец, ул. Гоголя, д. 60 стр. 1, тел: +78202490534, +79115178792
- **Чита**, Россия, 672000, Забайкальский край, г. Чита, ул. Евгения Гаюсана, д. 48 стр. 5, тел: +73022284479
- **Шахты**, Россия, 346513, Ростовская область, г. Шахты, пр-кт. Победы Революции, д.1А, тел: +79094066311, +78633035610
- **Южно-Сахалинск**, Россия, 693001, Сахалинская область, г. Южно-Сахалинск, проспект Мира, д. 2Б/5, корп. 8, тел: +74242490785
- **Ярославль**, Россия, 150030, Ярославская область, г. Ярославль, ул. Журавлева, д. 3Г, тел: +74852663220, +74852695209
- **Витебск**, Беларусь, Витебская область, г. Витебск, ул. Проспект Фрунзе, д. 81к24, помещение 2, тел: +375255021910
- **Гомель**, Беларусь, Гомельская область, г. Гомель, ул. Текстильная, д. 9, тел: +375232293918, +375333772944, +375445106000, +375293272944
- **Гродно**, Беларусь, Гродненская область, г. Гродно, ул. Промысловый проезд, д. 12, тел: +375297857853
- **Минск**, Беларусь, Минская область, г. Минск, ул. Притыцкого, д. 62/1 (цокольный этаж), тел: +375297629629
- **Минск**, Беларусь, Минская область, г. Минск, ул. Партизанский проспект, д. 2, тел: +375293970287
- **Екатеринбург**, Россия, 620102, Свердловская область, г. Екатеринбург, ул. Шаумяна, д. 93, тел: +73432887737
- **Комсомольск-на-Амуре**, Россия, 681000, Хабаровский край, г. Комсомольск-на-Амуре, ул. Лесозаводская, д. 6 корп. 1, тел: +79242230919
- **Мурманск**, Россия, 183032, Мурманская область, г. Мурманск, ул. Кольский проспект, д. 40, тел: +78152230802
- **Борисово**, Россия, 142205, Московская область, д. Борисово, ул. Данковское шоссе, д. 3А, тел: +79266171019
- **Москва**, Россия, 123592, Московская область, г. Москва, ул. Кулакова, д. 24 корп. 2, тел: +74952552667
- **Москва**, Россия, 109052, Московская область, г. Москва, ул. Новохохловсая, д. 91 стр. 1, тел: +79513226877
- **Москва**, Россия, 115093, Московская область, г. Москва, ул. Павловская, д. 27/29, тел: +74952152573
- **п. Развилка**, Московская область, поселок Развилка, ул. Газовиков 37, тел: +7 (800) 555-04-22
- **Краснокамск**, Пермский край г. Краснокамск ул. Геофизиков д. 12, тел: +7 (951) 936-80-08

Актуальная информация по адресам сервисных центров и приобретению оригинальных запчастей также доступна на официальных сайтах vihr.su и utake.ru в разделе Сервис.

vihr.su

ВИХРЬ

vihr.su



Изготовитель (импортер):
"ФОКС ТехнотулсГмбХ"
Кляйн-Етцельсдорф 16,
3730 Кляйн-Етцельсдорф (Решиц),
Австрия

Сделано в КНР

Ред.6

EAC